SIMMOB S **PLATEAU + VOILE DE FOND 1200 x 800** **Version n° : 1**

Référence : INTMA123 - - - 3 **Nombre de colis : 1** **Date d'émission : 15/04/2013**

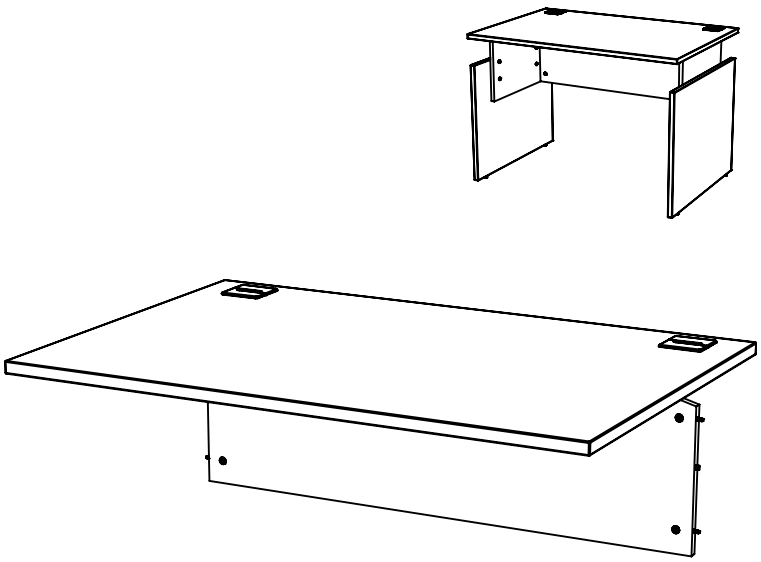

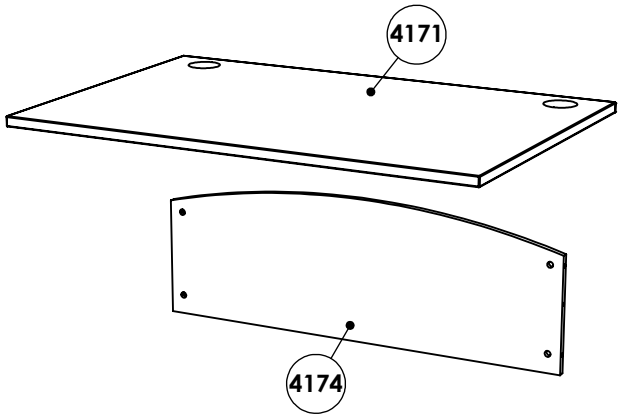

AZ x4	B 12mm x4	C 8 x 35 x2	HW x2					
2.5m 1m	15 mn	x 1						

1

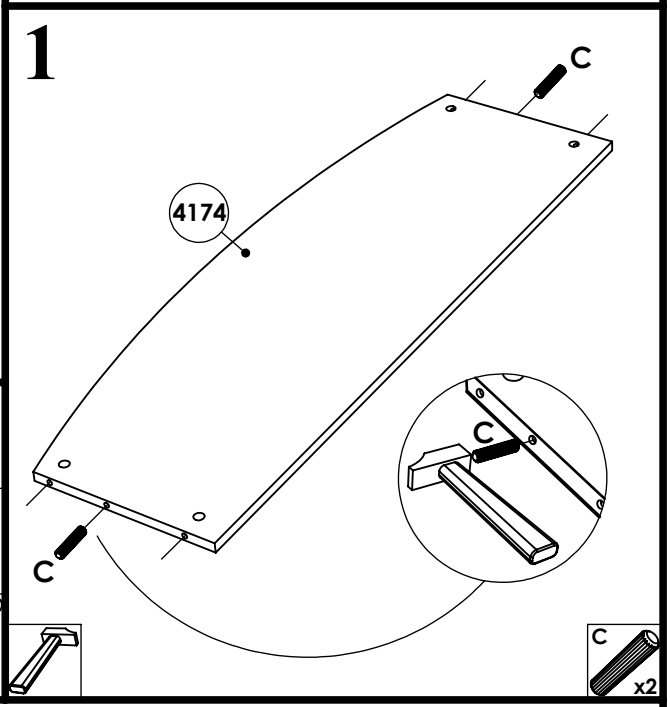
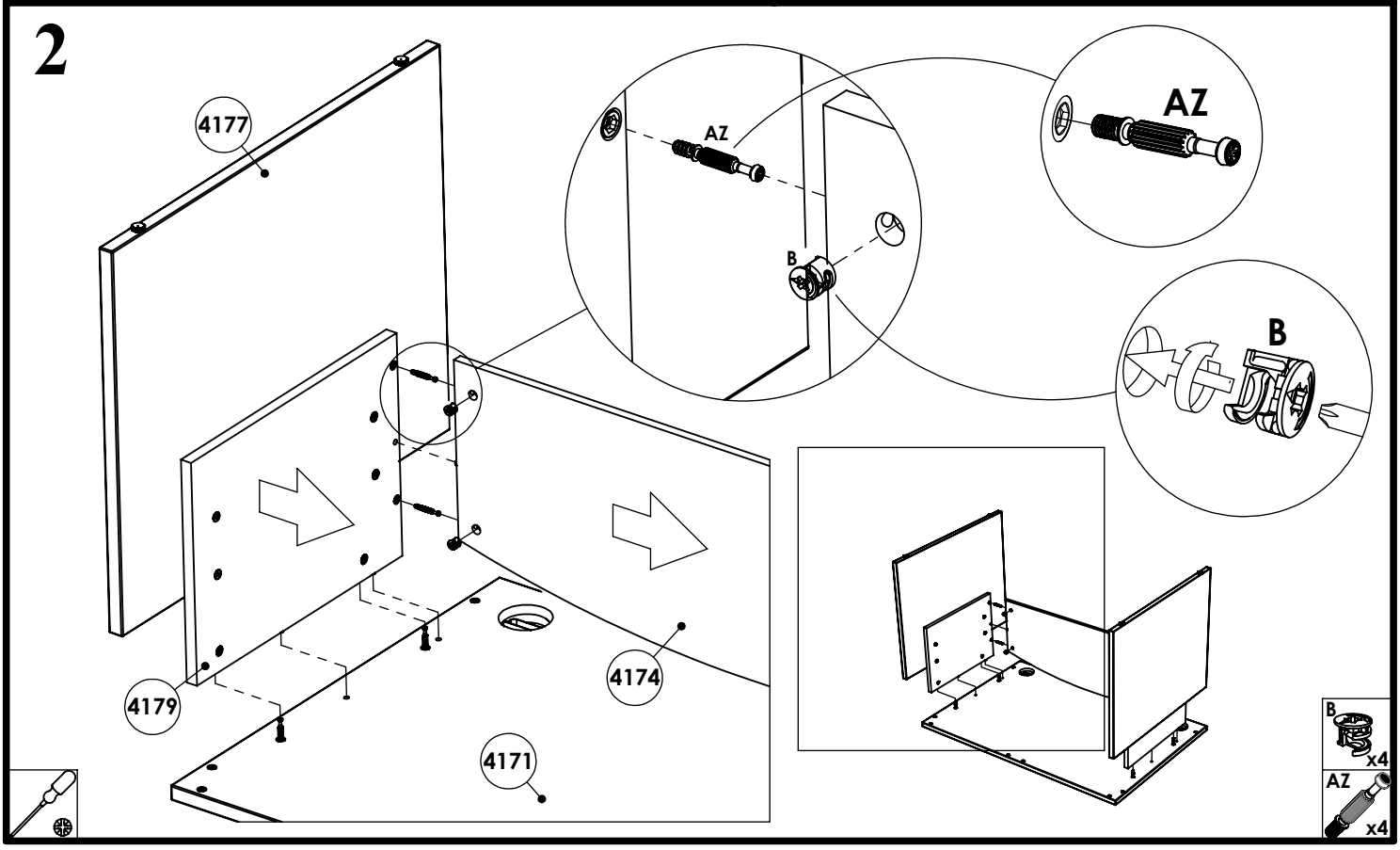
2