SIMMOB S.A — **CLASSEUR RIDEAU 140 DOUBLE** — **Notice N° 5**

Référence : **MATHA142 - -** — Nombre de colis : 1 — Date d'émission : 26/06/2005

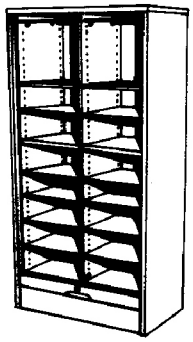

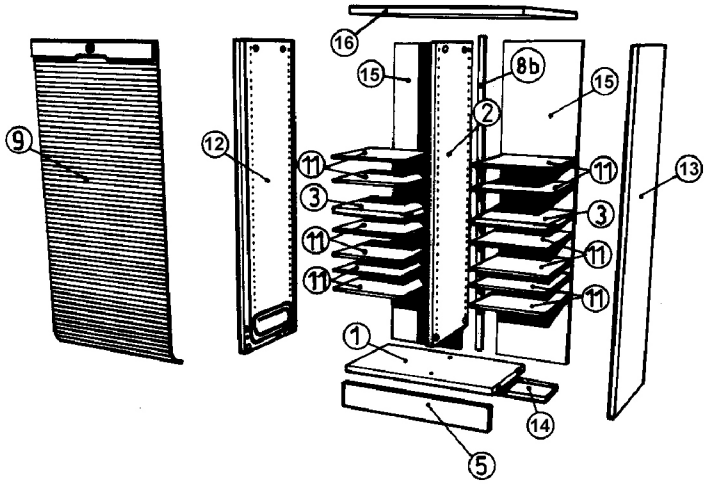

A x20	B x24	C 8x35 x12	F x48	G x1	H x1	J x1	JB x4	K x8
L x4	S 6x10 x4	AK 3,9x25 x6	XG x6					
2m 1,5	45mm	x 2						

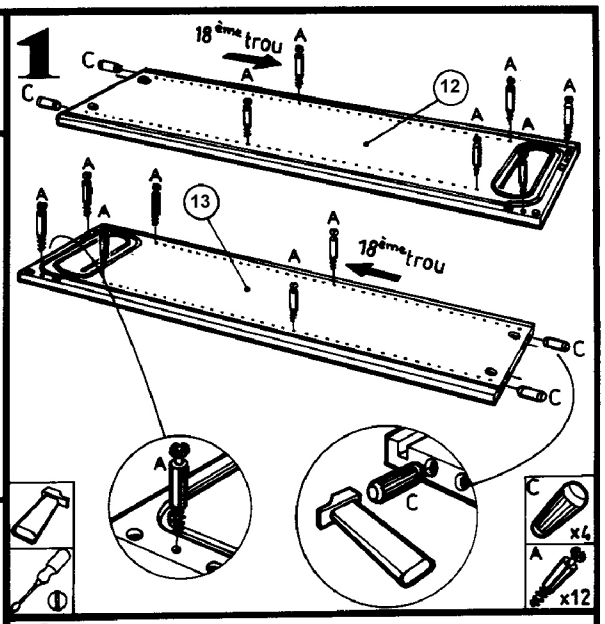

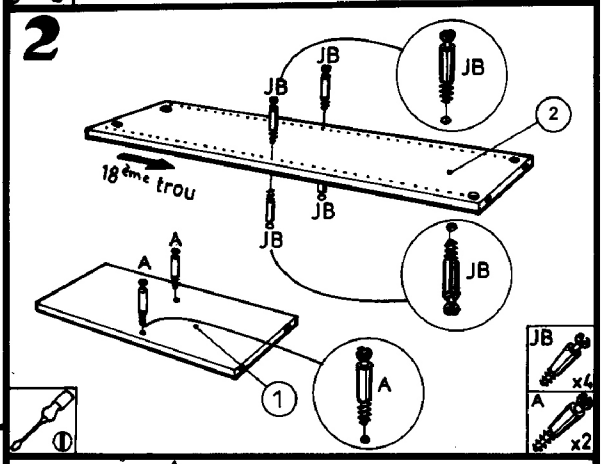

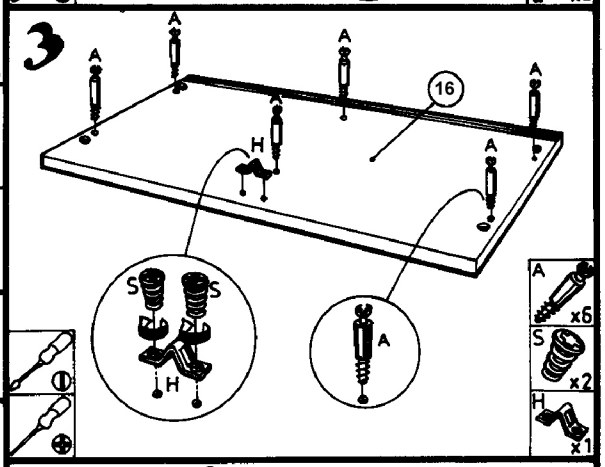

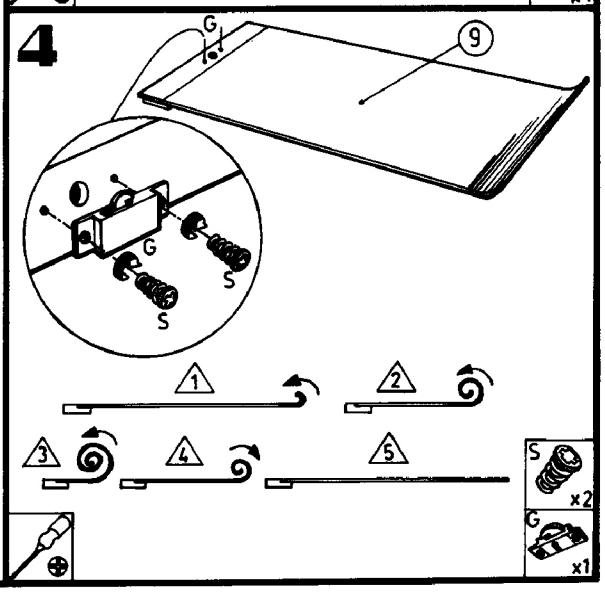

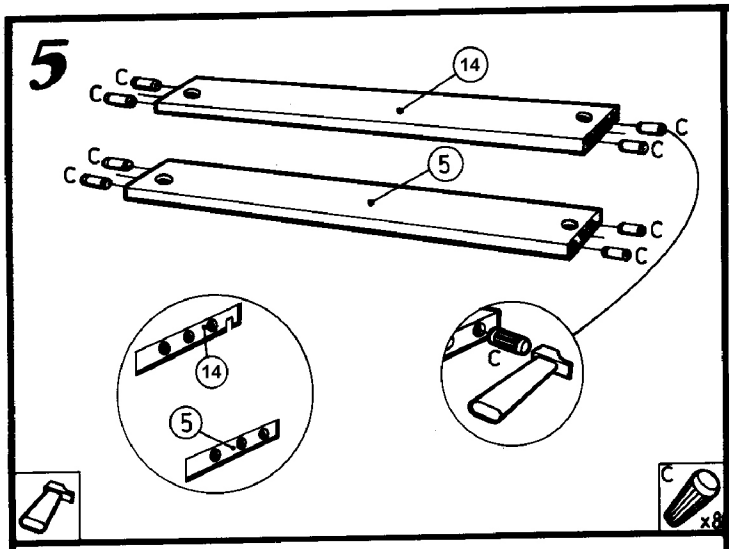
5
14
5
C
x8

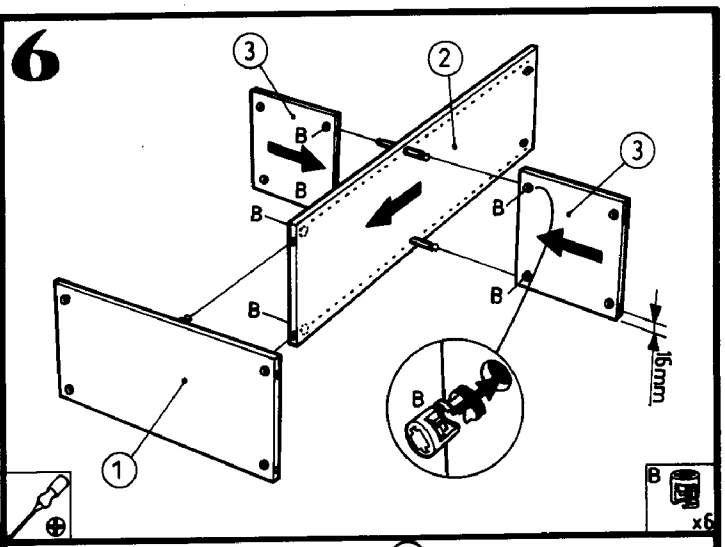
6
3
2
1
B
16mm
x6

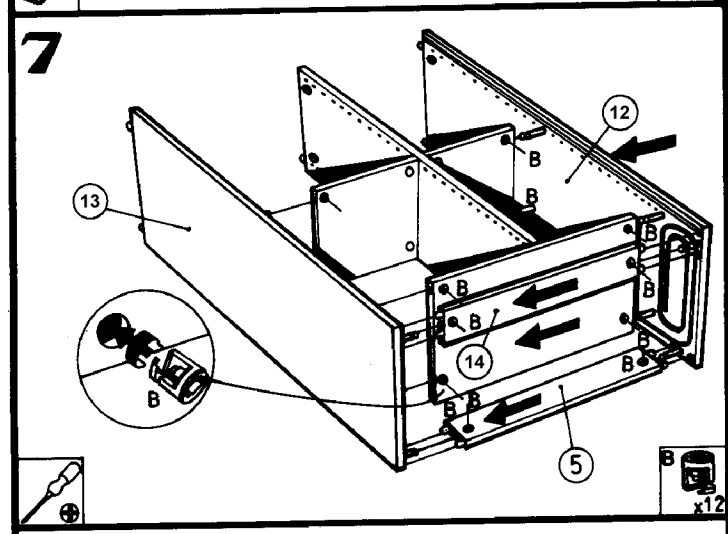
7
12
13
14
5
B
x12

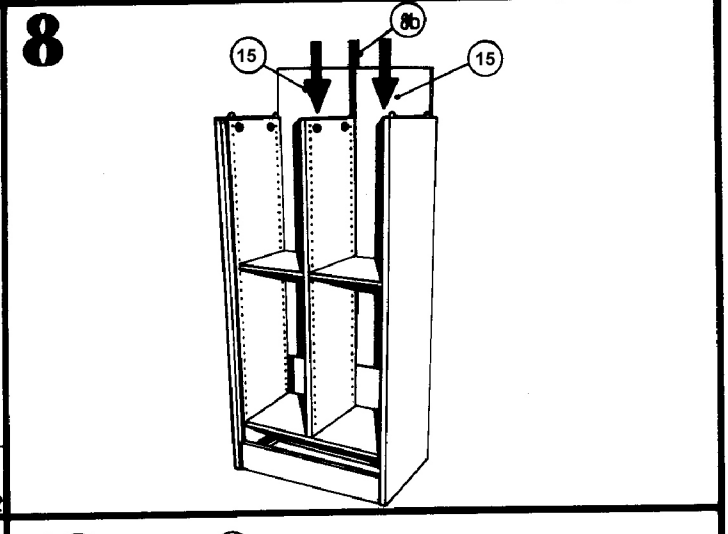
8
8b
15

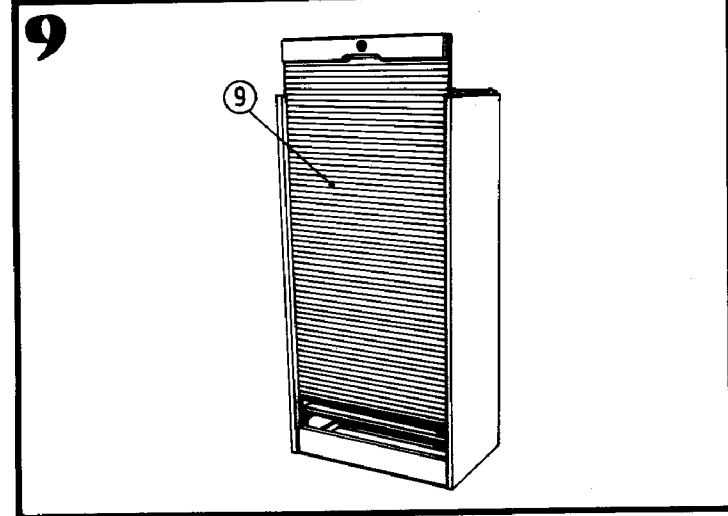
9
9

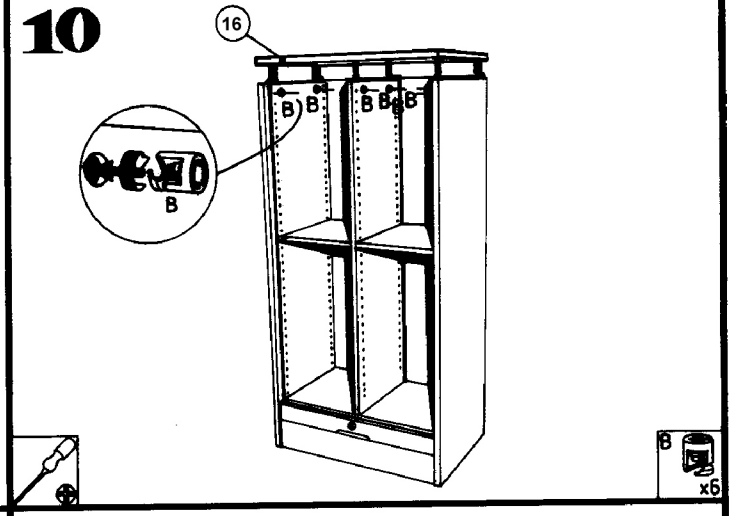
10
16
B
x6

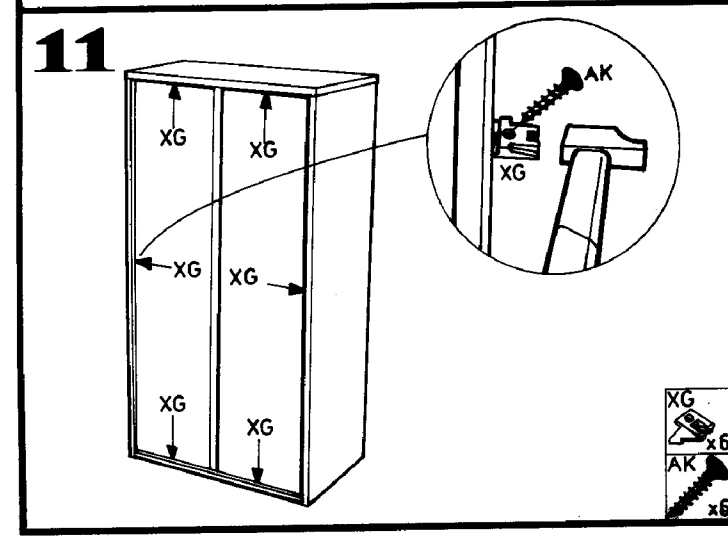
11
XG
AK
x6

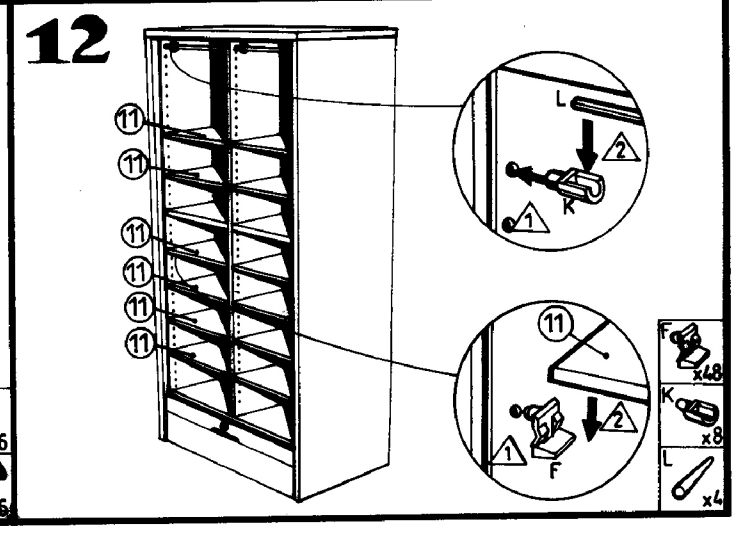
12
11
L
K
F
x48
x8
x4